教科書検定の手続

（参考１）
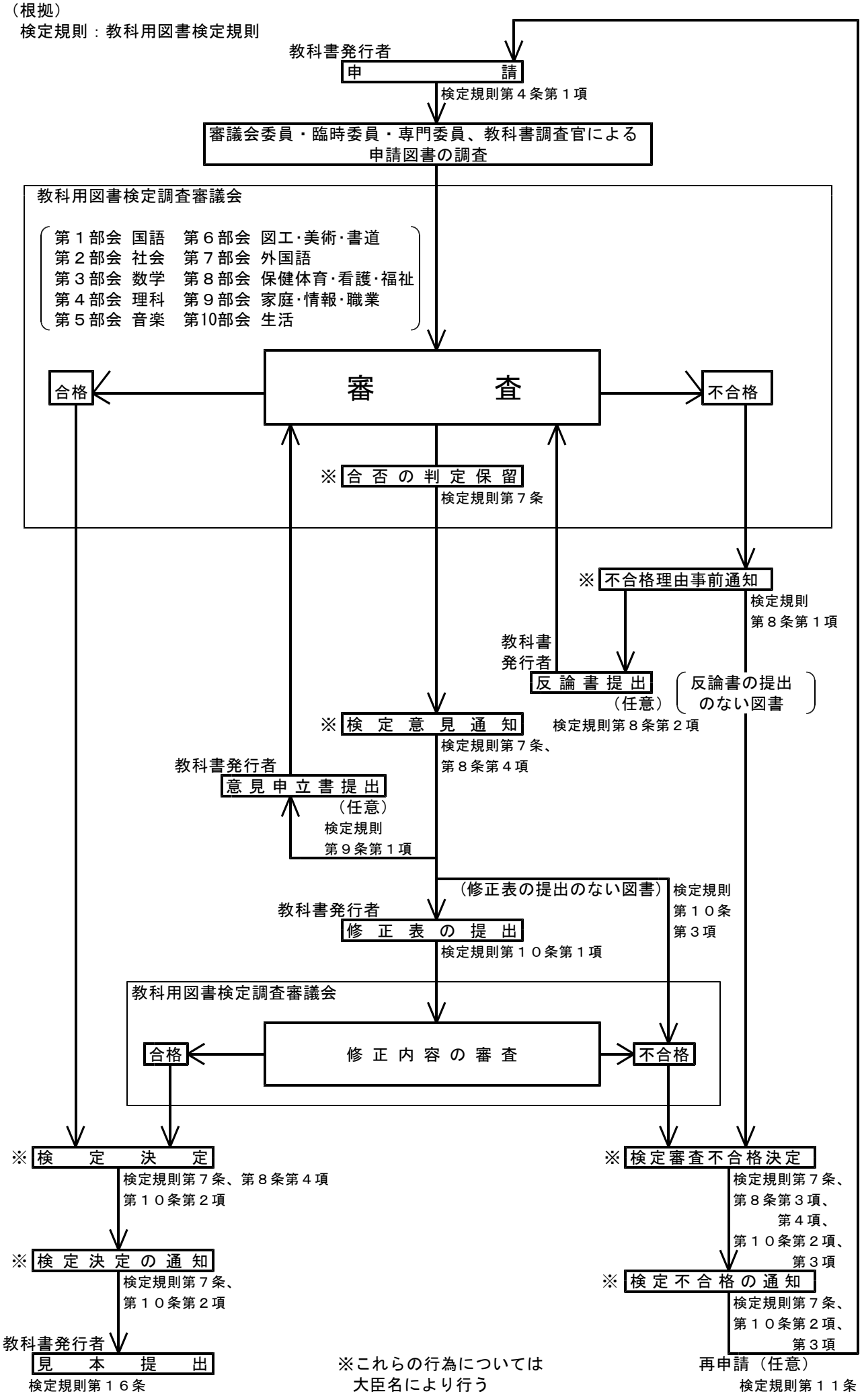
（根拠）
検定規則：教科用図書検定規則